SEASON – Бездротова погодна станція

Інструкція з експлуатації

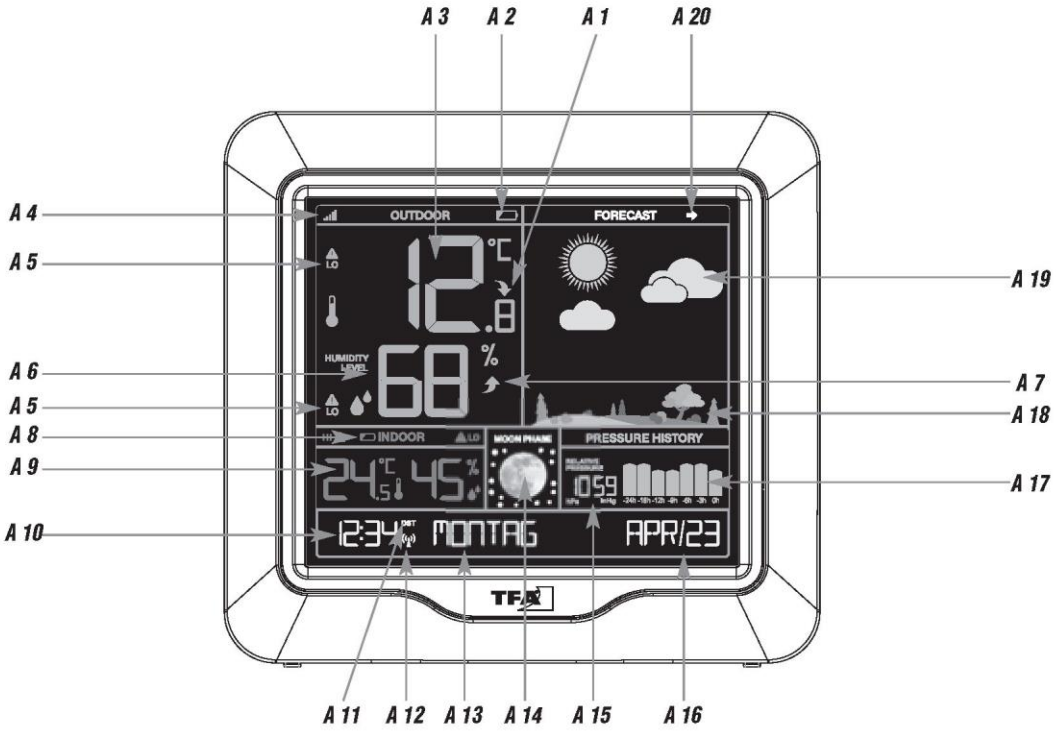

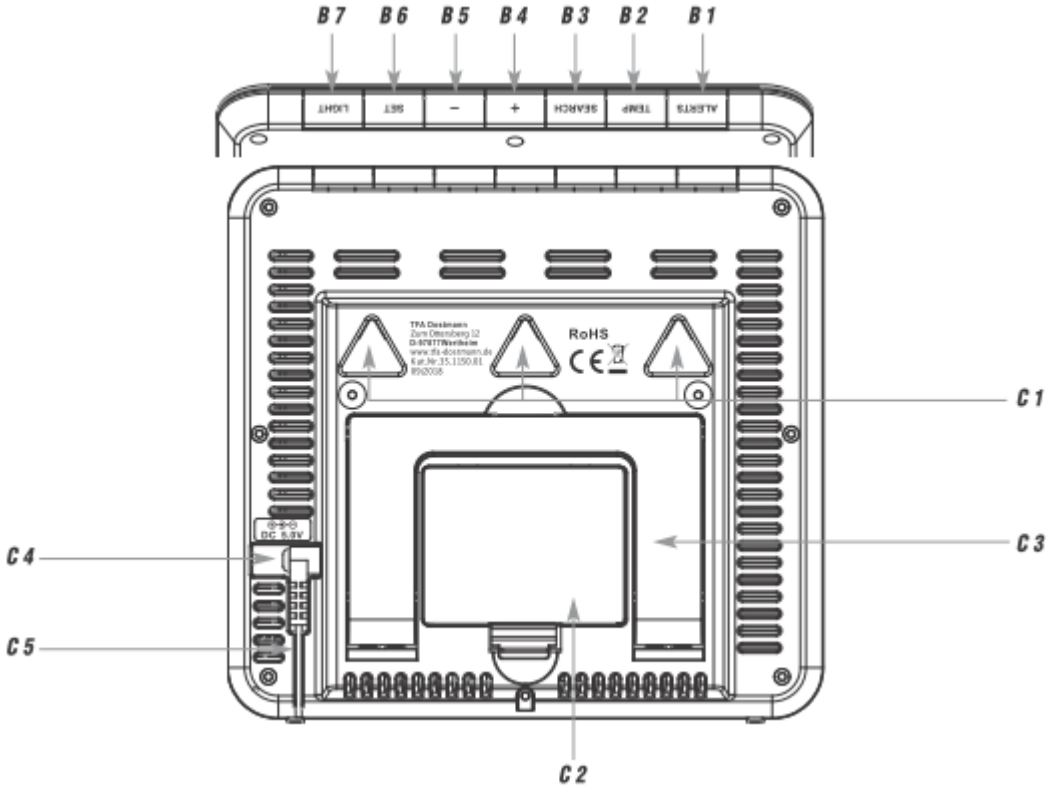

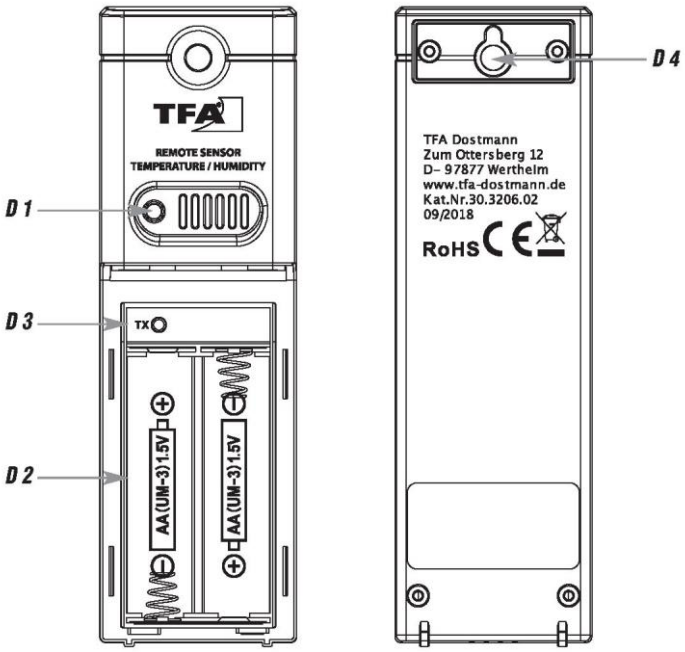

Ми вдячні вам за вибір цього продукту від TFA.

1. **Перед використанням цього продукту.**

. Будь ласка, будьте впевненими, що ви уважно прочитали інструкцію.

Ця інформація допоможе вам ознайомитися з новим пристроєм, вивчити всі функції та елементи пристрою, дізнатися важливі відомості про його перше використання, а також про те, як працювати з ним та отримати консультацію у випадку несправності.

• Виконуючи всі вказівки інструкції, ви уникнете пошкодження Вашого інструменту та втраті Ваших статутних прав, що виникають внаслідок неправильного використання.

• Ми не несемо відповідальності за будь-які збитки, що виникли внаслідок невиконання цих інструкцій.
• Також ми не несемо відповідальності за будь-які неправильні показання або за будь-які наслідки, що випливають з них.
• Будь ласка, зверніть особливу увагу на рекомендації з безпеки!
• Будь ласка, зберігайте цю інструкцію з експлуатації для подальшого використання.

2. В комплект входить
- Бездротова погодна станція (Базова станція)
- Блок живлення
- Термогігросенсор (cat. -no. 30.3206.02)
- Інструкція з експлуатації

3. Діапазон використання та всі переваги вашого нового інструменту в короткому огляді
- Передача зовнішньої температури та вологості за допомогою трансмітера (433 MHz) в діапазоні до 80 м)
- Кімнатна температура та вологість.
- Прогноз погоди із зображенням кольорового пейзажу погоди (змінюється відповідно до сезону)
- Відносний атмосферний тиск і гістограма за останні 24 години
- Індикатори курсу
- Сигнал температури та вологості
- Постійна індикація максимальних та мінімальних зовнішніх температур із авто видаленням
- Точка роси та індекс тепла
- Радіо-керований годинник із датою та днем тижня, написи великими літерами (6 мов)
- Кольоровий дисплей із двома рівнями яскравості (безперервна робота тільки з адаптером живлення)

4. Для вашої безпеки
- Цей продукт необхідно використовувати виключно тільки в тому діапазоні, який наведено вище. Цей продукт можна використовувати тільки так, як написано в інструкції.
- Несанкціоновані ремонти, альтернативні зміни або зміни до виробу заборонені

Увага!
Ризик ураження електричним струмом!
• Приєднайте базову станцію до електричної розетки, встановленої у відповідності до правил електробезпеки у вашій країні та з напругою 230 В!
• Електрична розетка повинна бути розташована поблизу обладнання та повинна бути легко доступною.
• Базова станція та адаптер живлення не повинні контактувати із водою або вологою. Придатний тільки для використання в приміщенні.
• Не використовуйте пристрій, якщо корпус або адаптер живлення пошкоджені.
• Не дозволяйте працювати із пристроєм працівникам (включаючи дітей), які не можуть повністю оцінити потенційні ризики при роботі з електричним обладнанням.
• Негайно від'єднайте пристрій від мережі, якщо виникла будь-яка несправність або якщо пристрій не використовується протягом тривалого періоду часу.
• Використовуйте лише той блок живлення, що входить до комплекту постачання.
• Спочатку під'єднайте кабель до базової станції, а потім підключіть блок живлення до розетки.
• Не витягуйте вилку з розетки за допомогою кабелю.
• Прокладіть кабель живлення так, щоб він не контактував з гострими або гарячими предметами.

Увага! **Ризик травмування:**
- Тримайте цей інструмент та батареї подалі від дітей.
- Батарейки містять шкідливі кислоти і можуть бути небезпечними, якщо їх проковтнути. Якщо проковтнути батарею, це може призвести до серйозних внутрішніх опіків і смерті протягом двох годин. Якщо ви підозрюєте, що дитина проковтнула батарейку або ж попала в тіло іншим шляхом, негайно зверніться за медичною допомогою.
- Батарейки не можна кидати у вогонь, піддавати короткому замиканню, розбирати на частини або перезаряджати. Є загроза вибуху!
- Батарейки з низькою потужністю необхідно негайно замінити, щоб попередити витікання електроліту. Ніколи не використовуйте комбінацію старих та нових батарейок разом, або батарейки різних типів.
- Одягайте захисні хімічно стійкі рукавички та захисні окуляри при поводжені із батарейками, які протікають.

Важлива інформація для безпеки пристрою!

- Не піддавайте цей пристрій екстремальним температурам, вібрації або ударам..
- Захищайте його від вологості. Трансмітер є стійкий до бризок, але не водонепроникний. Якщо ви вирішите використовувати передавач на відкритому просторі, виберіть тіньове і сухе місце .

5. Елементи

5.1 Бездротова погодна станція

A: Дисплей (Fig. 1):

A 1: Стрілка напрямку для зовнішньої температури. **A 3:** Зовнішня температура **A 5: С**имволи сигналу HI/LO **A 7;** Стрілка курсу для зовнішньої вологості. **A 9:** Кімнатна температура та вологість **A 11:** Символ DST **A 13: Д**ень тижня **A 15:** Відносний атмосферний тиск **A 17:** Гістограма з показом атмосферного тиску за останні 24 години **A 18:** Показ сезонів **A 20:** Індикатор курсу

A 2: Символ батарейки для трансмітера

A 4: Символ прийому від зовнішнього трансмітера

A 6: Зовнішня вологість

A 8: Символ батарейки для базової станції

A 10: Час

A 12: Символ DCF прийому

A 14: Фазі місяця

A 16: Дата

A 19: Символи погоди

B: Кнопки (Fig. 2):

B 1: Кнопка аварійного сигналу – **ALERTS. B3**:Кнопка пошуку- **SEARCH. B 5:К**нопка - , **B 7:**кнопка **LIGHT, B 2: TEMP** кнопка, **B 4: +** кнопка, **B 6: SET** кнопка

C: **Корпус** (Fig. 2):

C1: Отвір для монтування на стіні **C3:** Підставка (складається в 3 кроки). **C5 -** інструкція для кабелю

C 2: Відсік для батарейки **C4:** Гніздо для блоку живлення

5.2 Зовнішній трансмітер (Fig. 3):

D1: Світлодіодна сигнальна лампа –**LED. D 3: TX** кнопка в середині відсіку для батарейки

D 2: Відсік для батарейки. **D 4:** Отвір для монтування на стіні.

6. **Початок роботи**

- Розташуйте базову станцію та трансмітер на столі на відстані приблизно 1.5 метри один від одного. Уникайте розташування поблизу від можливих джерел інтерференції, таких як електронні пристрої та радіо пристроїв.
- Приєднайте блок живлення до базової станції. Вставте адаптер у гніздо базової станції та підключіть адаптер живлення до розетки. **Важливо!** Переконайтеся, що напруга у вашій сім'ї не перевищує 240 В! В іншому випадку пристрій може бути пошкоджено.
- На дисплеї з’являється фактична температура та вологість. Закрийте знову відсік для батарейок.

6.1 Завантаження батарейок у базову станцію

- Батареї працюватимуть як резервне джерело живлення у разі виходу з ладу живлення.
- Для постійного підсвічування та для економії заряду батарейки використовуйте блок живлення, що додається.
- Відкрийте батарейний відсік на задній панелі базової станції.
- Вставте три нові батареї AA 1,5 В у батарейний відсік, відповідно до полярності.
- Знову закрийте відсік для батарейок.

6.2 **Завантаження батарейок у зовнішній трансмітер/Прийом зовнішніх значень.**

- Посуньте кришку батарейного відсіку трансмітера.
- Завантажте дві нові 1,5В AA батарейки у відсік батарейок зовнішнього трансмітера, дотримуючись полярності.
- Після того, як батареї будуть вставлені, зовнішні значення будуть передані на базову станцію. Світловий індикатор блимає.
- Як тільки базова станція почне приймати зовнішні значення, температура зовнішнього повітря та вологість постійно будуть висвітлюватися на дисплеї.
- Якщо прийом зовнішніх значень не відбудеться протягом трьох хвилин, на дисплеї з'являється “- -” Перевірте батареї та спробуйте ще раз. Перевірте, чи немає джерела інтерференції.
- Ви також можете почати ініціалізацію вручну. Натисніть і утримуйте кнопку **SEARCH** протягом трьох секунд. Базова станція спробує отримати зовнішні значення.
- Натисніть кнопку ***TX*** на трансмітері для передачі зовнішніх даних вручну.

6. 3 Прийом радіокерованого часу - DCF

• Після прийому зовнішніх величин, годинник починає сканування сигналу DCF (радіосигнал), а символ прийому DCF блимає.

• Коли код часу успішно отримано через 3-10 хвилин, на дисплеї буде висвітлюватися радіокерований час, а символ DCF буде постійним.

• DCF прийом завжди відбувається між 1:00 та 2:00 годиною вранці. Якщо прийом не відбувся о 3:00 годині, то наступна спроба буде о 4:00 та 5:00 годині.

- Ви можете також активувати DCF прийом вручну.
- Натисніть кнопку **SEARCH**.
- Символ DCF почне мигати.

• Існує три різних стани прийому: миготливий – активний прийом, стабільний – прийом дуже хороший, немає символу – немає прийому або ж прийом DCF відімкнений

• • Якщо годинник не може виявити сигнал DCF (наприклад, через перешкоди, відстань передачі тощо), час можна встановити вручну.

- • Годинник працюватиме як звичайний кварцовий годинник. (див .: Ручні налаштування).

6.4 Прийом радіокерованого часу

Часовою базою для радіокерованого часу є цезієвий атомний годинник, керований Physikalisch Technische Bundesanstalt, який знаходиться у Брауншвейгу (Brunswick), Німеччина. Відхилення у часі менше однієї секунди за один мільйон років. Час кодується і передається з Mainflingen поблизу Франкфурта через частотний сигнал DCF-77 (77,5 кГц) і має передавальний діапазон приблизно 1, 500 км. Радіо годинник отримує сигнал, перетворює його і завжди показує точний час. Налаштування літнього / зимового часу є автоматичним. У літній час на дисплеї з'являється символ DST. Якість прийому залежить, як правило, від географічного розташування. Зазвичай не повинно бути жодних проблем із прийомом в радіусі 1500 км навколо Франкфурта.

Будь ласка , майте на увазі наступне:

• Рекомендована відстань до будь-яких джерел інтерференції, таких як комп'ютерні екрани або телевізори, не більше 1,5 -2 метри.

• У бетонних стінах (армованих сталлю), таких як підвали, прийнятий сигнал природно ослаблений. У крайніх випадках, помістіть пристрій поблизу вікна, щоб покращити прийом.

• У нічний час атмосферні перешкоди, як правило, значно менші. Одноразовий прийом щоденно достатній, щоб зберігати точність до 1 секунди.

7. **Підсвічування**

- **Увага:** Постійне підсвічування працює тільки при використанні блоку живлення.
- Фабрична установка для підсвічування - HI.
- Натисніть **LIGHT** (HI-LOW-OFF) кнопку один раз (LOW), щоб підсвічування було тьмяне.
- Натисніть **LIGHT** (HI-LOW-OFF) кнопку ще раз, щоб вимкнути підсвічування.
- Щоб тимчасово активувати підсвічування, натисніть яку завгодно кнопку (тільки при роботі на батарейках).

8. **Робота**

- • Натисніть кнопку **LIGHT**, щоб вийти з режиму налаштування. Пристрій автоматично вийде з режиму налаштування, якщо протягом декількох секунд не буде натиснута жодна кнопка.

• Натисніть і утримуйте кнопку + або - у режимі налаштування для швидкого режиму.

8.1 Налаштування установок вручну.

• Натисніть і утримуйте кнопку **SET** у звичайному режимі протягом трьох секунд, щоб увійти в режим налаштування.

• DEUTSCH (фабрична установка) блимає на дисплеї.

• Налаштуйте потрібну мову кнопкою + або -.

• Якщо вибрати англійську мову, на дисплеї буде висвітлена англійська мова.

• Натисніть кнопку **SET** ще раз, щоб виконати налаштування в такій послідовності: тональний сигнал кнопки (BEEP ON – фабрична установка), прийом DCF (ATOMIC ON - фабрична установка), часовий пояс (DCF 00H - фабрична установка), 12 або 24 система висвітлення часу (FORMAT 24Hr - фабрична установка), годинник, хвилини, рік, місяць, дата, одиниця температури (TEMP ° C - фабрична установка), одиниця атмосферного тиску (PRESSURE HPA - фабрична установка) і значення атмосферного тиску (1013 hPa - фабрична установка). Натисніть кнопку + або -, щоб відрегулювати її.

• Підтвердьте налаштування за допомогою кнопки **SET**.

• Після успішного отримання сигналу часу DCF та активації прийому DCF (DCF ON), час вручну встановлений переписується.

8.1.1 Налаштування мови для висвітлення дня тижня

• У режимі налаштування ви можете вибрати мову дня тижня.
• Натисніть кнопку + або -.
• На дисплеї з'являються: німецька - DEUTSCH, французька - FRANÇAIS, італійська - ITALIANO, іспанська - ESPANOL, голландська - NEDER- LANDS та англійська - ENGLISH.

8.1 2.Тональні кнопки
• У режимі налаштування натисніть кнопку + або -, щоб активувати або деактивувати тональний сигнал клавіші.

8.1. Прийом DCF

• Фабрична установка – прийом DCF активовано (ATOMIC ON) і після успішного прийому сигналу DCF ручне регулювання не потрібно.
• Натисніть кнопку + або - у режимі налаштування, якщо ви хочете вимкнути прийом DCF (ATOMIC OFF).
• Після припинення прийому часу DCF годинник і дата повинні бути встановлені вручну. Не висвітлюється часовий пояс.

8.1.4 Налаштування часової зони

• У режимі налаштування натискайте кнопку + або -, щоб здійснити корекцію часового поясу (-12 / + 12).
• Корекція часового поясу необхідна для країн, де сигнал DCF може бути отриманий, але часовий пояс відрізняється від часу DCF (наприклад, + 1 = одна година плюс). Налаштування 24- або 12-годинного формату висвітлення часу.

8.1.5 Налаштування 12 або 24 годинного формату висвітлення часу.

• В режимі налаштування ви можете вибрати 12- або 24-годинну систему висвітлення часу.
• В 12-годинній системі AM (до полудня) або PM (після полудня) буде висвітлюватися на дисплеї.

8.1.6 Налаштування висвітлення одиниць вимірювання температури.

• Ви можете вибрати між °C (Celsius) або °F (Fahrenheit) одиницю висвітлення температури в режимі налаштування.
• Натисніть кнопку + або - .

8.1.7 Налаштування висвітлення одиниць вимірювання тиску та величини

• Можна вибрати одиницю атмосферного тиску в режимі налаштування між hPa або inHg.
Натисніть кнопку + або -.
• Підтвердіть налаштування за допомогою кнопки **SET**.
• Якщо ви вибрали відносний атмосферний тиск, величина тиску буде блимати. Тепер введіть величину тиску, натиснувши кнопку + або -.
• Відносний атмосферний тиск відноситься до тиску рівня моря і має бути налаштований спочатку на вашу місцеву висоту. Запитайте про поточний атмосферний тиск у вашій місцевості (місцевий погодний сервіс, Інтернет, оптика, калібровані інструменти в громадських будівлях і в аеропорту).

9 Температура і вологість

9.1 Максимальні і мінімальні величини, точка роси і індекс тепла.

• Натисніть кнопку **TEMP** у звичайному режимі.
• Тепер ви можете отримати максимальне значення температури та вологості, що відображаються після останнього скидання, у приміщенні та на вулиці.
• Натисніть кнопку **TEMP** знову.
• Тепер можна отримати мінімальні значення температури та вологості, що відображаються після останнього скидання, у приміщенні та на вулиці.
• Натисніть кнопку **TEMP** знову.
• Висвітиться індекс теплоти на відкритому повітрі.
• Натисніть кнопку **TEMP** знову.
• З'явиться поточна температура точки роси на відкритому повітрі.
• Натисніть кнопку **TEMP** ще раз, щоб повернутися до відображення поточних значень.
• Пристрій автоматично вийде з режиму, якщо жодна кнопка не буде натиснута.
• Максимальні та мінімальні значення автоматично видаляються опівночі.

9.1.11Індекс тепла

• Індекс тепла – це температурне відчуття в поєднанні з вологістю.

9.1.2.Точка роси

• • Тепле повітря може поглинати значно більше води або водяної пари, ніж холодне повітря. Якщо повітря постійно охолоджується при постійній абсолютній вологості, то відносна вологість буде постійно зростати до максимум 100%. Якщо повітря охолоджується далі, то надлишок водяної пари витягується з нього у вигляді крапель води.

• Температура, при якій починається цей процес, називається точкою роси. Температура точки роси, таким чином, залежить від температури і відносної вологості..

9.2 Стрілки курсу

• Стрілки курсу вказують, чи значення для зовнішньої температури та вологості в даний час збільшуються, постійні або зменшуються.

10 Атмосферний тиск

• Відносний атмосферний тиск у hPa (або inHg) і графічний розвиток за останні 24 години з'являться на дисплеї..

11 Символи прогнозу погоди

• Погодна станція має шість різних символів погоди (сонячна, невелика хмарність, дощова, буря і сніг).

• Прогноз погоди стосується діапазону від 12 до 24 годин і вказує лише на загальну тенденцію погоди. Наприклад, якщо поточна погода хмарна, а на дисплеї відображається символ дощу, це не означає, що пристрій несправний, оскільки не йде дощ. Це просто означає, що тиск повітря знизився, і очікується, що погода погіршиться, але не обов'язково дощ.

• Символ сонця також з'являється на зоряній ночі.

• Зображення пейзажу змінюється з порами року.

Весна: 20 березня-20 червня. Літо21 червня-20 вересня. Осінь:21 вересня-20 грудня. Зима:21 грудня- 19 березня

Примітка:

• Зверніть увагу, що в процесі експлуатації прогноз буде більш правдивий. Символ прогнозу є активним від самого початку, однак надійність прогнозів збільшується з кількістю зібраних даних.

12 Фази Місяця

• Фази місяця демонструються на дисплеї кожного дня:

New moon | *Waxing gibbous* | *Half moon (first quarter)* | *Waxing crescent* | *Full Moon* | *Waning crescent* | *Half moon (last quarter)* | *Waning gibbous*

13 Налаштування сигналу для температури та вологості

13.1 **Налаштування сигналу зовнішньої температури**

• Натисніть і утримуйте кнопку **ALERTS** у звичайному режимі.
• На дисплеї з'являється **LO ALERT** і блимає **OFF** (за замовчуванням).
• Натисніть кнопку + або -, щоб активувати функцію оповіщення.
• -40 ° C (за замовчуванням) або останнє налаштоване нижнє значення температури відображається на дисплеї.
• Підтвердьте кнопкою **ALERTS.**
• Величина Сигналу блимає.
• Натисніть кнопку + або -, щоб встановити бажану нижню межу.
• Підтвердьте кнопкою **ALERTS**.
• На дисплеї з'являється **HI ALERT** і блимає **OFF** (за замовчуванням).
• Натисніть кнопку + або -, щоб активувати функцію оповіщення.
• На дисплеї з'являються 60 ° C (за замовчуванням) або останнє регульоване верхнє обмеження температури.
• Підтвердьте кнопкою **ALERTS**.
• Величина Сигналу блимає.
• Натисніть кнопку + або-, щоб встановити бажану верхню межу.
• Підтвердьте кнопкою **ALERTS.**
• Встановіть верхню і нижню межі зовнішньої вологості, а також кімнатну температуру і вологість в приміщенні так само.
• Температурний діапазон назовні: -40 ... + 60 ° C, температура в приміщенні 0 ... +37 ° C, вологість 10 ... 99% rH

13.2 Сигнал тривоги

• Під час сигналу тривоги, відповідний символ почне мигати і пролунає сигнал.

• Припинити звучання сигналу можна будь-якою кнопкою. Символ сигналу тривоги продовжуватиме мигати, поки виміряне значення знову не перевищить межі сигналу.

14 Розташування та монтаж базової станції та трансмітера

• Базова станція може бути розміщена на будь-якій плоскій поверхні за допомогою 3-ступінчастої складної ноги, розташованої на задній панелі пристрою. Натисніть міцно обома великими пальцями так, щоб стійка зафіксувалася належним чином і ви почуєте клацання.

• Базова станція може бути змонтована на стіні у вибраному місці за допомогою монтажних отворів, які знаходяться на задній панелі пристрою. Переконайтеся, що ви не знаходитеся поблизу будь-якого джерела перешкод, наприклад, екранів комп'ютера, телевізорів або твердих металевих предметів.

• Зовнішній трансмітер може бути розміщений на будь-якій плоскій поверхні або на стіні за допомогою монтажного отвору, який знаходиться на задній панелі пристрою. При розміщенні на відкритому повітрі оберіть тіньове і сухе місце для трансмітері. Пряме сонячне світло може призвести до неправильного вимірювання, а безперервна вологість пошкодить електронні компоненти.

• Після вибору потрібного місця перевірте, чи можлива передача від пристрою до базової станції (діапазон передачі до 80 м у відкритих місцях). У твердих стінах, особливо з металевими деталями, діапазон передач може бути значно зменшений.

• При необхідності виберіть інше положення для зовнішнього передавача та / або базової станції.

15. Догляд та обслуговування

- Чистіть пристрій м'якою вологою ганчіркою. Не використовуйте розчинники або засоби для чищення.
- Видаліть батарейки та від’єднайте блок живлення, якщо не будете тривалий час використовувати пристрій тривалий час.
- Тримайте пристрій в сухому місці.

15.1 Заміна батарейок

• Змінюйте батареї зовнішнього передавача, коли на дисплеї зовнішніх значень з'являється символ батареї.
• Змініть батареї на базовій станції, коли на дисплеї кімнатних значень з'явиться символ батареї.
• **Будь ласка, зверніть увагу**: Коли батареї змінені, необхідно відновити контакт між зовнішнім передавачем і базовою станцією - тому завжди вставляйте нові батареї в обидва пристрої або запускайте пошук вручну.

16. Проблеми та шляхи їх вирішення

Проблеми	**Рішення**
Немає індикації на базовій станції	При роботі з блоком живлення: • + Приєднайте базову станцію до блоку живлення •+ Натисніть кнопку **LIGHT,** щоб активувати підсвічування •+Перевірте блок живлення
	При роботі з батарейками: •+ Перевірте полярність завантажених батарейок •+ Натисніть яку завгодно кнопку, щоб активувати підсвітку на мить •+ Поміняйте батарейки
Немає прийому на зовнішньому трансмітері	Чи приєднаний трансмітер
	Перевірте батарейки (не використовуйте акумулятори!)
Дисплей “---”	Знову запустіть трансмітер і базову станцію вручну
	Запустіть зовнішній трансмітер вручну і зробіть пошук відповідно до інструкції
	Виберіть інше місце для трансмітера та базової станції
	Зменшить дистанцію між трансмітером та базовою станцією
	Перевірте, чи немає джерела інтерференції
Некоректна індикація	Замініть батарейки
	Відмініть фабричні установки: Щоб відмінити, тримайте кнопки **ALERTS на LIGHT** на базовій станції 5 секунд одночасно
	Всі установки будуть видалені
Висвітлення HI LO	Вимірювання вийшли за межі діапазону вимірювання

18. Утилізація відходів

Цей виріб було виготовлено з використанням високоякісних матеріалів і компонентів, які можуть бути перероблені та повторно використані.
Ніколи не викидайте порожні батареї та акумуляторні батареї у звичайні побутові відходи.
Як споживачу, згідно із законом, від Вас вимагається доставити їх до вашого магазину або на відповідний пункт збору в залежності від національних або місцевих правил, щоб захистити навколишнє середовище.
Символами важких металів є:
Cd = кадмій, Hg = ртуть, Pb = свинець
Цей виріб маркується відповідно до Директиви ЄС про відходи електричного та електронного обладнання (WEEE).
Не викидайте цей продукт у звичайні побутові відходи. Як споживач, ви зобов'язані відносити непрацюючі пристрої до пункту збору для утилізації електричного та електронного обладнання.

19. Специфікація

Діапазон вимірювання кімнатної температури	
Температура	0 °C... +37 °C (+32...+99 °F)
Вологість	10 % rH...99 % rH
Резолюція температури Резолюція вологості	0.1 °C 1%
Точність температури	±1°C (0....+37°C)
Точність Вологості	±5% (30%...80% rH) @25°C
Вимірювання зовнішньої температури	
Температура	-40 °C... +60 °C (-40 °F...+140 °F)
Вологість	10 %rH...99 %rH
Резолюція температури	0.1 °C
Резолюція вологості	1%
Точність температури	±1°C(0....+50°C)
Точність вологості	±5% (20%...90% rH) @25°C
Діапазон трансмісії	Макс.. 80 m (відкритий простір)
Частота трансмісії	433 МГц
Максимальна потужність радіочастот	<10mW
Живлення	
Базова станція	3xAA 1,5 V батарейки (нема в комплекті)
	Гніздо живлення: Вхідне 230-240 50гц 50mA / Вихід 5.0 В 150мА DC
Зовнішній трансмітер	2xAA 1,5 В батарейки (нема в комплекті)

Базова станція

Розмір	175 x 32 (84) x 165 мм
Вага	333 г (тільки пристрій)
Зовнішній трансмітер	
Розміри	40x21 x 130 мм
Вага	47 г (тільки пристрій)